# FORD TRANSIT CONNECT

Ford PRO™

# BLI KJENT MED FORD TRANSIT CONNECT


1 UTFORSK

2 VELG DIN CONNECT

3 PERSONALISER

4 SPESIFIKASJONER

5 KJØP


*Transit Connect Van Sport L1 i Chrome Blue metallic karosserifarge (ekstrautstyr).*

# 1 UTFORSK

## JOBB SMARTERE

Funksjonalitet er nøkkelen til nye Ford Transit Connect. Derfor finner du et allsidig og lett tilgjengelig lasterom, valg mellom akselavstander og et komfortabelt kjøremiljø – alt i en dristig og stilig fasong.

Transit Connect er designet for å være en arbeidshest av et nyttekjøretøy, og den kombinerer den legendariske hardføreten til Ford Transit med innovative funksjoner og avanserte teknologier, slik at du alltid er tilkoplet og har full kontroll.

*Transit Connect Van Active L2 i Frozen White heldekkende karosserifarge med 17" Absolute Black lettmetallfelger med 5 eiker (standard) og Van Proff+ L1 i Chrome Blue metallic karosserifarge (ekstrautstyr) med 16" lettmetallfelger i Sparkle Silver med 5x2 eiker (standard).*

# FANTASTISK FREMKOMMELIGHET

## MEKANISK DIFFERENSIALBREMS

Den mekaniske differensialbremsen Quaife Grip Control i Transit Connect bidrar til å redusere uønsket hjulspinn, spesielt på løst underlag. Ved å automatisk dirigere dreiemoment til hjulet med best grep, blir veigrepet til Transit Connect enda bedre, og gir stabilitet og trygghet under mer krevende forhold. (Ekstrautstyr)

*Transit Connect Van Active L1 i Sedona Orange heldekkende karosserifarge med 17" lettmetallfelger i Absolute Black med 5 eiker.*

# TA KONTROLLEN

## KONTORET DITT PÅ VEIEN

Det tar bare et øyeblikks opphold i den komfortable kupeen i Transit Connect før du vet at den ble bygget for deg. Alle betjeningsorganer er logisk plassert og tilpasset det overordnede designet av interiøret, slik at alle dine handlinger blir intuitive og effektive.

I tillegg til å være både praktisk og hardfør, gir det smarte designet også massevis med oppbevaringsplass. Når du har et helt spekter av smarte teknologier på fingertuppene, blant annet den siste Ford SYNC 3* (standard på Active, ekstrautstyr i andre serier), kan Transit Connect godt tjene som et tilkoplet mobilt kontor.

*Ikke kjør når du blir distrahert. Bruk talestyrte systemer når det er mulig, ikke bruk håndholdte enheter under kjøring. Noen funksjoner kan være sperret når bilen er i gir. Ikke alle funksjoner er kompatible med alle telefoner.

*Transit Connect Van Proff+ L1 med Ligne i Dark Palazzo Grey og Marl/City-stoff i Ebony-polstring.*

# HILS PÅ DEN NYE BESTEVENNEN TIL TELEFONEN DIN

## FORD SYNC 3

Ford SYNC 3 integreres sømløst med smarttelefonen og lar deg styre alt fra telefonsamtaler og tekstmeldinger til musikk og satellittnavigasjon – alt via den 6" (15 cm) store berøringsskjermen eller ved hjelp av svært enkle talekommandoer*. Kartoppdateringer hjelper deg å holde kursen og tiden, og er gratis i et begrenset tidsrom etter registrering av bilen. (Ekstrautstyr)

## SYNC 3-FUNKSJONER*

- Betjen telefonen, musikk, apper og navigasjon med enkle talekommandoer
- Hør tekstmeldingene dine bli lest opp
- Nødhjelpsassistanse† hjelper personene i bilen å foreta nødoppringninger og oppgi bilens plassering på sitt eget språk
- Betjen SYNC-kompatible apper med AppLink, og bruk Apple CarPlay og Android Auto til å navigere smarttelefonen gjennom startskjermbildet til SYNC 3, akkurat som om det var på din egen enhet
- Farge-berøringsskjerm støtter "sveipe"- og "klem sammen"-gester med flere berøringspunkter

**Merk:** Full SYNC 3-smarttelefonintegrering er kun tilgjengelig med iPhone 5/Android 5.0 (Lollipop) eller nyere versjoner. Noen SYNC 3-funksjoner krever datatilkobling, slik at du kan bli belastet for bruk av mobildata. For å finne ut om Apple CarPlay og Android Auto er tilgjengelig der du bor, kan du gå til de offisielle nettstedene for å få oppdatert informasjon.

*Ikke kjør når du blir distrahert. Bruk talestyrte systemer når det er mulig, ikke bruk håndholdte enheter under kjøring. Noen funksjoner kan være sperret når bilen er i gir. Ikke alle funksjoner er kompatible med alle telefoner.

†Ford Nødhjelpsassistanse er en innovativ SYNC-funksjon som bruker en Bluetooth®-paret og tilkoblet mobiltelefon for å hjelpe personene i bilen med å oppnå kontakt med den lokale redningssentralen etter et kjøreuhell som involverer en utløst kollisjonspute eller avstengt drivstoffpumpe. Funksjonen er operativ i mer enn 40 europeiske land og regioner.

1 UTFORSK

# 100 % TILKOPLET

Ford har en omfattende pakke med tilkoplingstjenester for å hjelpe deg å få virksomheten til å vokse, uansett hvor mange biler du eier.

## FORDPASS PRO

Enten du utfører arbeidet med én firmabil eller må holde kontroll på så mange som fem, gir FordPass Pro deg verktøyene du trenger for sørge for at de er friske, sikre og går problemfritt.

- **Hurtigoppsett** Bruk telefonkameraet til å legge inn inntil fem biler på kontoen din gjennom appen ved bruk av bilenes karosserinummer (VIN)
- **Biltilstand** Hold orden på bilenes tilstand i sanntid
- **Tilstandsvarsler** Øk din egen oppmerksomhet på bilenes tilstand
- **Flåtetilstand på kart** Se alle bilene på ett enkelt kart der du kan se tilstandsstatusen for hver av dem. Du kan sjekke flåten ved starten og avslutningen på arbeidsdagen
- **Fjernlåsing og -opplåsing** Sonelåsing gjør det mulig å få fjerntilgang til forskjellige områder av bilen, f.eks. skyvedøren på siden, førerdøren osv
- **Fjernstart** Gjør flåten klar til arbeid ved starten av dagen og varm opp eller kjøl av kupeen etter behov (kun modeller med automatisk girkasse)
- **Vaktmodus** Sett bilen i en høyere sikkerhetstilstand og motta varsel om eventuell aktivitet med bilen
- **Veiassistanse** Hold flåten i gang med veiassistanse når du trenger det
- **Nettbestilling** av service Kontroller tilgjengelighet hos forhandleren og bestill service rett fra appen

Last ned jkm fra App Store eller finn den på Google Play.

GET IT ON Google Play

Download on the App Store

## FORDPASS CONNECT

- **Live Traffic**** Sender oppdatert trafikkinformasjon direkte til SYNC 3-navigasjonssystemet. Teknologien justerer deretter den anbefalte ruten basert på trafikkforholdene, slik at du sløser mindre tid på vei til neste jobb
- **Lokal fareinformasjon**** Bruker flere lokale og nasjonale informasjonskilder til å varsle deg om farer på veien forover
- **Innebygget Wi-Fi***** Med hastigheter på opptil 4G muliggjør denne innebygde Wi-Fi-ruteren mobilt arbeid for opptil 10 enheter. Du kan til og med bruke det mobile tilgangspunktet fra opptil 15 m utenfor bilen for mer effektivt mobilt arbeid når du kommer til arbeidsstedet

## FORD PRO TELEMATICS ESSENTIALS

Ford Telematics Essentials‡ er et gratis nettbasert flåtestyringsverktøy for alle kjøretøy med FordPass Connect modem. Du får helsestatus på bilene med forslag til grep som kan tas. Gå gjennom servicehistorikken og planlagte servicebesøk. Koble til FORDLiive for å dele data med din Ford-forhandler for raskere og smartere reperasjoner.

## FORD DATA SERVICES‡

Med Ford Data Services og FordPass Connect kan du motta kjøretøydata sikkert til enten ditt eget telematikkprogram eller via din valgte telematikkleverandør. Tilgjengelige data inkluderer: kjøretøyhelse, kjøretøyplassering, drivstofforbruk og kjøreegenskaper. Dataene kan mottas på flere biler. Data kan integreres med din eksisterende interne applikasjon eller din valgte telematikkleverandør.

## FORD TELEMATICS‡

Med Ford Telematics og FordPass Connect kan du enkelt se data og administrere alle kjøretøyene dine ved hjelp av vårt intuitive instrumentbord. Motta data om flere kjøretøy, inkludert: kjøretøytilstand, kjøretøyplassering, drivstofforbruk og kjøreegenskaper. Informasjonen presenteres med praktisk innsikt som leverer dataene du trenger for å administrere flåten.

**Merk** Hvis du drifter opptil fem Ford-biler, bør du bruke FordPass Pro. Hvis du har mer enn fem biler, anbefaler vi å bruke Ford Data Services‡ og Ford Telematics‡.
**Merk** FordPass Pro er en gratisapp som er kompatibel med utvalgte smarttelefonplattformer og er tilgjengelig via nedlasting. Fremtidige funksjoner kan medføre kostnader og overføring av meldinger og data kan koste penger.
*FordPass Connect-modemet i bilen blir tilkoplet i forbindelse med levering. Du kan velge eller velge bort visse datadelinger. Teknologien vil bli gjort tilgjengelig i utvalgte markeder i 2019, mens gjenværende markeder følger i løpet av 2020. Fjerntilgangsfunksjoner vil være gratis i bilens levetid (10 år).
**Live Traffic og lokal fareinformasjon er gratis i 12 måneder etter registrering av en ny Ford med SYNC 3-navigasjon. Deretter må det betales et årlig abonnement. Lokal fareinformasjon er med forbehold om tilgjengelighet på kjøpstidspunktet.
***Wi-Fi-hotspot (opp til 4G LTE) har en gratis prøveperiode for trådløs dataoverføring i en begrenset periode som starter på aktiveringstidspunktet. Deretter kan det kjøpes datapakker fra Vodafone. Du finner mer informasjon om datapakkene på nettstedet deres. For å kunne utnytte fordelene til det innebygde Wi-Fi-hotspoten, må Ford-modellene ha nødvendig utstyr. Dessuten kreves det et dataabonnement. Datadekningen og -tjenesten er ikke tilgjengelig overalt, og dataabonnementet kan ha vilkår, blant annet meldings- og datapriser.
‡Ford Data Services og Ford Telematics er tilgjengelig for Ford-biler med et FordPass Connect-modem eller et Ford plug-in-modem. Kun flåte-/bedriftskunder. Abonnementsavgifter og vilkårene for Ford Connected Service gjelder.
**FordPass Pro** er tilgjengelig i utvalgte markeder. Kontakt din Ford-forhandler for detaljer.

1 UTFORSK

# FYLL DEN MED LAST

## ENKEL TILGANG FOR LASTING OG LOSSING

Transit Connect har imponerende 2,9 kubikkmeter med lasteplass i versjonen på den korte varianten(L1) bak deleveggen av stål som er i full høyde og bredde. Modellen med den lange akselavstanden (L2) har inntil 3,6 kubikkmeter*.

Bakdørene og skyvedøren på siden er optimert når det gjelder åpningshøyde, og sammen med lav gulvhøyde gir det uanstrengt tilgang til lasterommet.

- **Bakdører som kan åpnes til 180 grader** kan festes forsvarlig i 90 grader for tryggere arbeidsforhold i sterk vind, eller ved lasting i en skråning (standard)
- **Lasteromsvegg med åpning til last** gir tilgang på gulvnivå for den ekstra oppbevaringsplassen under passasjersetet foran. Dette gjør det mulig å transportere lengre ting, som for eksempel opptil 3,0 meter lange rør eller stolper i L1 Connect, eller 3,4 meter i L2 Connect (ekstrautstyr)
- **Skyvedør på førersiden** gir enkel tilgang til lasterommet
- **Skyvedører på begge sider** gir enda større allsidighet når det gjelder lasting (ekstrautstyr)

*Lastekapasitet er begrenset av vekt og vektfordeling.

*Transit Connect Van Proff+ L1 i Solar Silver metallic karosserifarge (ekstrautstyr). Bilen som vises har tilbehør som er tilgjengelig mot pristillegg.*

# STOR PLASS, MANGE VALG

## OPTIMERT LASTEROM

Velg mellom to akselavstander og flere utstyrsnivåer for lastekapasitet fra 1,2 m³ til 3,6 m³†, med potensielle nyttelaster på opptil 982 kg*.

- Stål lasteromsvegg i full høyde og full bredde, med eller uten vinduer
- Lasteromsveggen med åpning har plass til 3,4-meter lange gjenstander (L2) eller 3,0-meter lange gjenstander (L1) (ekstrautstyr i forbindelse med dobbelt passasjersete)
- Plass til opptil fire 8' x 4' byggeplater (L2)
- Skyvedør på passasjersiden (Standard)
- Skyvedører på begge sider (ekstrautstyr)
- Enkelt passasjersete foran (Standard)

## 3,0 m/3,4 m

**Lastelengde med lasting gjennom lasteromsvegg**

Plass til opp til 3,0 meter lange gjenstander i L1 med smart lasting gjennom lasteromsveggen. L2-modeller har plass til 3,4 meter lange gjenstander. (Ekstrautstyr)

**Last eller passasjerer? Du trenger ikke velge**

Valg av setekonfigurasjoner, for to til tre personer, gir fleksibilitet mellom lasterom og passasjerplasser.

†SAE-metoden.

*Lastekapasiteten er begrenset av vekt og vektfordeling. Maksimal nyttelast varierer og er basert på tilbehør og bilens konfigurasjon. Lastekapasiteten til en spesifikk bil finner du på merket på dørstolpen.

**Angitte modeller ikke tilgjengelig i Norge.

## ENKEL ADKOMST TIL LASTEROMMET

Adkomsten til det fleksible lasterommet er enkelt, takket være de brede dørene og det enkelt tilgjengelige lasteromsgulvet.

**A: 615** mm (L1)/833** mm (L2)**
**B: 1249** mm**
**C: 1114** mm**

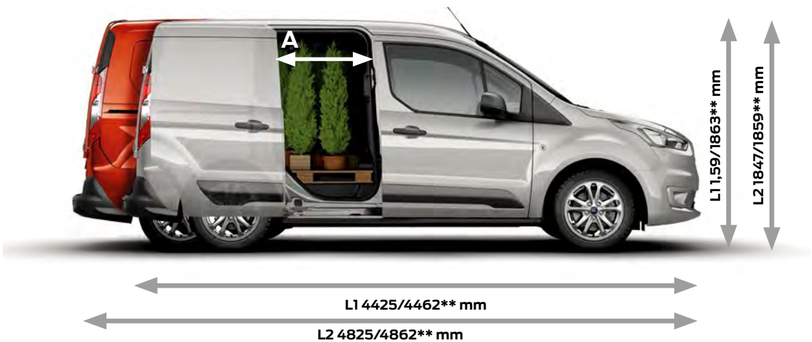

**Merk:** Bildene er ment som illustrasjon og avspeiler ikke nødvendigvis endelig utstyrsspesifikasjon.

## DØRENE LUKKET 250 000 GANGER

Vi åpnet og lukket dørene over 250 000 ganger i non-stop utholdenhetsprøver for å være sikre på at de aldri vil svikte deg.

## BAKSETER

Vist modell ikke tilgjengelig i Norge

**Van** Kort akselavstand (L1)

**2.9** m³†

Europall x1
2 seter

Maks. brutto nyttelast opp til 982 kg*
Brutto kjøretøyvekt fra 2090 kg til 2501 kg

**Van** Lang akselavstand (L2)

**3.6** m³†

Europall x2
2 seter

Maks. brutto nyttelast opp til 961 kg*
Brutto kjøretøyvekt fra 2165 kg til 2501 kg

**Double Cab-in-Van** kort akselavstand (L1)** (Ikke tilgjengelig i Norge)

**1.2** m³†

Europall x1
5 seter

Maks. brutto nyttelast opp til 788 kg*
Brutto kjøretøyvekt fra 2255 kg til 2375 kg

**Double Cab-in-Van** lang akselavstand (L2)** (Ikke tilgjengelig i Norge)

**1.6** m³†

Europall x1
5 seter

Maks. brutto nyttelast opp til 776 kg*
Brutto kjøretøyvekt fra 2400 kg til 2445 kg

**Fleksibelt passasjersete**

Det midtre setet felles flatt og har sittepute som kan løftes opp og oppbevaring under setet. Den ytre setebasen felles som kinoseter slik at høye gjenstander kan fraktes. (Ekstrautstyr)

**8'x4' lasteromsvegg**

L2 Van-modeller kan frakte opp til 8'x4' plater med materialer mot en spesialutformet lasteromsvegg.



**Commercial Kombi** kort akselavstand (L1)** (Ikke tilgjengelig i Norge)

**1.3** m³†

Europall x1
5 seter

Maks. brutto nyttelast opp til 815 kg*
Brutto kjøretøyvekt fra 2320 kg til 2390 kg

**Commercial Kombi** lang akselavstand (L2)** (Ikke tilgjengelig i Norge)

**1.5** m³†

Europall x1
5 seter

Maks. brutto nyttelast opp til 804 kg*
Brutto kjøretøyvekt fra 2155 kg til 2445 kg

**Flyttbart gitterdelevegg**

En full gitterdelevegg skiller lasterommet og passasjerkupeen, og gir et utvalg av konfigurasjoner for når behovene dine endrer seg. (Standard PÅ Double Cab-in-Van og Commercial Kombi N1)

†SAE-metoden.
*Lastekapasiteten er begrenset av vekt og vektfordeling. Maksimal nyttelast varierer og er basert på tilbehør og bilens konfigurasjon. Lastekapasiteten til en spesifikk bil finner du på merket på dørstolpen.
**Angitte modeller ikke tilgjengelig i Norge.

*Europall 1200 mm x 800 mm.*

# FYLL PÅ OG KJØR

## PERSONER, LAST ELLER BEGGE DELER

Den allsidige Ford Transit Connect har komfortable seter med plass til opp til tre personer, i tillegg til et allsidig lasterom for verktøy, utstyr eller varer. Skyvedører på begge sider (ekstrautstyr) sammen med de brede lasteromsdørene bak (standard) gjør det tilgangen til din last enkel. Trenger du mer sikt til lasterommet kan vindu til skyvedørene eller bakdøren spesifiseres (ekstrautstyr). Topphengslet bakluke (ekstrautstyr) er også tilgjengelig til Transit Connect. Du finner alltid en Connect som passer deg og din bedrifts behov.

Bilen som vises har tilbehør som er tilgjengelig mot pristillegg.

*Vist modell er ikke tilgjengelig i Norge.*

# KJØREOPPLEVELSE

Transit Connect kommer med et utvalg av avanserte teknologier beregnet på å gi deg bedre kjøreopplevelse. Med alt fra intelligent hastighetsassistanse med trafikkskiltgjenkjenning[Ø2] som automatisk kan registrere den gjeldende fartsgrensen (når aktivert) og deretter justere innstillingen for maksimal hastighet til denne grensen, til avstandsindikatoren[Ø2] som viser avstanden til bilen foran, setter Transit Connect deg i stand til å kunne konsentrere deg om veien forover.

**Intelligent hastighetsassistanse med trafikkskiltgjenkjenning[Ø2]**

Registrerer fartsgrenser, inkludert variable begrensninger, og varselskilt om forbikjøring forbudt via det forovervendte kameraet og viser dem i instrumentgruppen. Intelligent hastighetsassistanse bruker informasjonen til å hjelpe deg å holde de rådende fartsgrensene[1]. (Ekstrautstyr)

**Avstandsindikator[Ø2]**

Et display i instrumentgruppen viser hele tiden avstanden til bilen foran deg. Systemet lyser med fargede symboler avhengig av de avstandsinnstillingene du har valgt. Avstandsvarsling kan varsle deg med et rødt varselsymbol hvis du kommer for nær bilen foran deg. (Ekstrautstyr)

**Cruisekontroll med justerbar fartssperre[Ø2]**

Innstill din ønskede hastighet og systemet vil opprettholde farten helt til det deaktiveres via en knapp på rattet, eller ved å trå inn clutch- eller bremsepedalen. Justerbar fartssperre er spesielt nyttig i byer og småbyer. Systemet lar deg innstille en valgt maksimalhastighet, og kjøretøyet holder seg innenfor den grensen slik at du kan holde øynene på veien. Når du trenger å kjøre fortere, trår du bare gasspedalen bestemt inn for å overstyre systemet. (Standard på Proff+, Sport og Active)

[Ø]Bruker sensorer. [2]Førerassistansefunksjon.
Merk Førerassistentfunksjonene er supplerende og erstatter ikke nødvendigheten av å følge med på og bedømme trafikken og styre bilen.
[1]Fartsgrensen kan variere i henhold til vei og kjøretøystørrelse. Føreren er ansvarlig for å respektere fartsgrensene til enhver tid.

*Transit Connect Trend L1 med Ligne i Dark Palazzo Grey/Marl og Dark Palazzo Grey/City in Ebony.*

# SMART PARKERING

Den aktive parkeringsassistenten[Ø2)] vil parkere din Transit Connect for deg. Systemet kan finne passende parkeringsplass og automatisk styre deg inn i en parkeringsluke eller i vinkelrett parkering. Det kan også manøvrere deg ut av parkeringsluker. Alt du trenger å gjøre er å gi gass, bremse og skifte gir for biler med manuelt gir. (Ekstrautstyr)

**Parkeringsavstandssensorer[Ø2)], foran og bak**

Ingen grunn til å kjøre forbi flere utfordrende parkeringsplasser. Et lydsignal hjelper deg med sikker avstandsbedømmelse mellom bilen og hindringer foran og bak, for enklere parkering og manøvrering. (Ekstrautstyr) (Parkeringssensorer bak er standard på Limited, Sport og Active)

**La Transit Connect parkere seg selv**

Når den er aktivert, kan den aktive parkeringsassistenten[Ø2)] hjelpe deg å finne en passende parkeringsplass og automatisk styre deg inn – og ut – etter behov. (Ekstrautstyr)

[Ø]Bruker sensorer. [2)]Førerassistansefunksjon.
Merk Førerassistentfunksjonene er supplerende og erstatter ikke nødvendigheten av å følge med på og bedømme trafikken og styre bilen.

*Transit Connect Van Proff+ L2 i Race Red heldekkende karosserifarge.*

# ALLTID BEREDT

Transit Connect er alltid klar for det uventede. En sofistikert radar skanner området foran og varsler deg om kjøretøyer og fotgjengere i banen din. Et spesialplassert kamera overvåker posisjonen din på veien og kan hjelpe deg med å holde deg innenfor det avmerkede kjørefeltet. Noen systemer er standard, mens andre er tilgjengelig som ekstrautstyr eller som del av utstyrspakker.

**Antikollisjonssystem[Ø2] med registrering av fotgjengere og syklister***

Overvåker avstanden til andre kjøretøyer, syklister og fotgjengere. Hvis en potensiell kollisjon oppdages, kan det varsle deg med lydsignaler og visuelle advarsler og, hvis det er nødvendig, forhåndsaktivere bremsene og øke bremsefølsomheten for å gi full respons når du bremser. Hvis systemet fastslår at en kollisjon er nærstående, aktiverer aktiv bremsing[Ø2] automatisk full bremsing for å redusere effekten av et eventuelt sammenstøt. (Del av ekstrautstyrpakke)

**Filskiftesystem[Ø2] (Filskiftevarsler[Ø2] og LaneKeeper[Ø2])**

Filskiftevarsleren registrerer når du nærmer deg filmarkeringen uten å ha brukt blinklyset og varsler deg med vibrasjoner i**. Hvis du ikke reagerer, vil LaneKeeper hjelpe deg til å holde deg innenfor din valgte kjørefil**. (Del av ekstrautstyrpakke)

**Sidevindstabilisator[Ø1]**

Hjelper deg å holde deg i kjørebanen under sterk vind ved at det elektronisk stabilitetskontroll (ESC)-systemet registrerer om bilen påvirkes av kryssvinder. (Ekstrautstyr)

[Ø]Bruker sensorer. [1]Sikkerhetsfunksjon. [2]Førerassistansefunksjon. **Merk** Førerassistentfunksjonene er supplerende og erstatter ikke nødvendigheten av å følge med på og bedømme trafikken og styre bilen.
*Fotgjenger- og syklistregistrering er beregnet på å fungere ved hastigheter på opptil 80 km/t. Antikollisjonssystemet kan registrere fotgjengere og syklister, men ikke under alle forhold og er ikke en erstatning for trygg kjøring. Se instruksjonsboken hvis du vil vite mer om systemets begrensninger.
**Virker i hastigheter over 65 km/t på veier med flere filer og med tydelige filmarkeringer. Filskiftesystemet kontrollerer ikke styringen.

*Transit Connect Van Proff+ L1 i Moondust Silver metallic karosserifarge (ekstrautstyr).*

# HER FOR Å HJELPE

Transit Connect er her for å hjelpe deg. Sikkerhets- og førerassistansesystemene den har tilgjengelig overvåker veien og forholdene rundt deg, og gjør arbeidsdagen både enklere og tryggere.

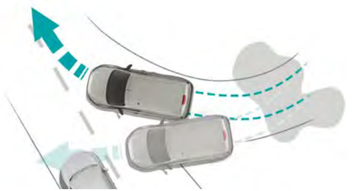

**Elektronisk stabilitetskontroll[Ø1] (ESC)**

ESC hjelper deg å opprettholde kontrollen under ekstreme kjøreforhold. Det registrerer avvik fra den valgte kjørelinjen og hjelper deg med å opprettholde retningsstabiliteten gjennom automatisk regulering av bremse- og motoreffekten. (Standard)

**Nødbremsassistanse[Ø1]**

Gjenkjenner en nødbremssituasjon og øker presset inne i bremsesystemet for å generere optimal bremsekraft. (Standard)

**Adaptiv lastkontroll[Ø1]**

Justerer reaksjonene til ESC-systemet for å kompensere når bilen er ulastet, delvis lastet eller fullastet. (Standard)

[Ø]Bruker sensorer. [1]Sikkerhetsfunksjon.
**Merk** Førerassistentfunksjonene er supplerende og erstatter ikke nødvendigheten av å følge med på og bedømme trafikken og styre bilen.

*Transit Connect Proff+ L2 i Moondust Silver metallic karosserifarge (ekstrautstyr).*

## Xenon-frontlys og LED-kjørelys

Xenon frontlys gir bedre lyskvalitet i forhold til halogenpærer, samtidig som de bruker mindre energi (ekstrautstyr på Trend, standard på øvrige utstyrsnivåer). Automatiske frontlys[Ø] slås på for å belyse veibanen forover når lysnivået utenfor blir dårligere, mens statiske kurvelys gir økt belysning den retningen du svinger (ekstrautstyr på Trend, standard på øvrige utstyrsnivåer).

[Ø]Bruker sensorer. [2)]Førerassistentfunksjon

**Merk:** Førerassistentteknologier erstatter ikke førerens oppmerksomhet, dømmekraft og behov for å kontrollere kjøretøyet.

## 230 V-strømuttak

Et praktisk 150 W, 230 V strømuttak som sitter mellom fører- passasjersetene, kan brukes til å lade verktøy, bærbare datamaskiner eller annet elektrisk utstyr uten behov for spesielle adaptere. (Ekstrautstyr)

## Nøkkelfri start

Start motoren ved å trykke på en knapp. Bare sørg for å ha fjernkontrollen med deg i lommen eller i vesken. (Standard på Limited, Sport og Active)

## Blindsone-informasjonssystem[Ø2)] (inkluderer varsel om kryssende trafikk)

BLIS er designet for å varsle deg via diskrete varsellys innebygget i sidespeilene på begge sider når et annet kjøretøy – personbil, varebil eller lastebil – kommer inn i din blindsone.
Varsel for kryssende trafikk er også inkludert i BLIS, og skanner til høyre og venstre idet du rygger ut fra en parkeringsluke. Hvis en annen bil eller fare oppdages, vil systemet varsle deg med visuelle og hørbare signaler. (Ekstrautstyr)

[Ø]Bruker sensorer. [2)]Førerassistansefunksjon.

**Merk** Førerassistentfunksjonene er supplerende og erstatter ikke nødvendigheten av å følge med på og bedømme trafikken og styre bilen.

## Automatisk girkasse

Ford EcoBlue dieselmotorene på 100 HK er tilgjengelige med en 8-trinns automatgirkasse som gjør Transit Connect enda enklere og mer avslappende å kjøre.

## Føreroppmerksomhetsover-våkning[Ø1)]

Varsler deg hvis systemet registrerer føreradferd som indikerer redusert oppmerksomhetsnivå. Først vises et varselsymbol på instrumentgruppen, etterfulgt av et hørbart varselsignal hvis føreroppmerksomheten ytterligere svekkes. (Ekstrautstyr som del av en pakke)

[Ø]Bruker sensorer. [1)]Sikkerhetsfunksjon.

# 2

## VELG DIN CONNECT

# TRANSIT CONNECT

### VELG BILEN SOM ER DEN RETTE FOR DEG

Skreddersy Transit Connect slik at den er tilpasset særpreget til din virksomhet. Med et valg mellom to lengder, tre motorer, og en rekke forskjellige serier av designalternativer, kan du alltid finne en Transit Connect som er den rette for deg.

FORD TRANSIT CONNECT

VIST MODELL IKKE TILGJENGELIG I NORGE

VIST MODELL IKKE TILGJENGELIG I NORGE

# Trend

### Viktig utvendig utstyr

- 16-tommers stålfelger
- Støtfangeren foran i karosserifarge
- Karosserifarget støtfanger-endekapper bak
- Tåkelykter foran
- Elektrisk betjente og oppvarmede sidespeil
- Quickclear-oppvarmet frontrute
- Skyvedør på passasjerside

### Viktig innvendig utstyr

- DAB-radio med Bluetooth®- og USB-tilkopling, lydreguleringsbrytere på rattet og fire høyttalere
- Manuelt klimaanlegg
- Høydejusterbart førersete med korsryggstøtte
- Innvendig belysning foran med to kartlamper
- lasteromsgulv av plast som en enkelt å rengjøre
- Surrekroker i lasterommet
- Drivstoffdrevet varmer med timer

### Karosseristiler

Van

### Motorer

1,0 l Ford EcoBoost bensin 100 HK (74 kW)
1,5 l TDCi Ford EcoBlue diesel 100 HK (74 kW)

**Merk** Bluetooth®-varemerket og -logoene tilhører Bluetooth SIG, Inc., og all bruk av disse merkene av Ford Motor Company og dets tilknyttede selskaper er i henhold til lisens. Andre varemerker og varenavn tilhører sine respektive eiere.

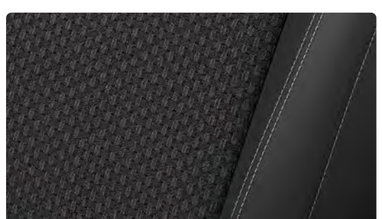

## 2 VELG DIN CONNECT

# Proff+

### Viktig utvendig utstyr i tillegg til Trend

- 16-tommers alu.felger med 5x2-eiker i Sparkle Silver
- Karosserifargede sidelister, dørhåndtak og sidespeil
- Automatiske frontlys og vindusviskere med regnsensorer
- Oppvarmede og elektrisk betjente sidespeil som felles inn automatisk ved låsing
- Avtagbart hengerfeste (kun standard på Proff+)
- Tåkelys med kurvefunksjon
- Vindusvisker med regnsensor
- Ryggesensor

### Viktig innvendig utstyr i tillegg til Trend

- DAB-radio med 4,2" TFT-display, med blant annet meldingssenter, nødhjelpsassistanse*, fire høyttalere, Bluetooth®, talestyring og opplesning av tekstmeldinger, USB og personvernmodus
- Nøkkelfri start
- Cruise kontroll
- Automatisk klimaanlegg med to soner
- Skvettlapper foran/bak
- Oppgradert setetrekk og skinndetaljer på ratt og girspakhode

### Karosserivariant

Van

### Motorer

1,5 l TDCi Ford EcoBlue diesel 100 HK (74 kW)

**Merk** Bluetooth®-varemerket og -logoene tilhører Bluetooth SIG, Inc., og all bruk av disse merkene av Ford Motor Company og dets tilknyttede selskaper er i henhold til lisens. Andre varemerker og varenavn tilhører sine respektive eiere.

*Ford nødhjelpsassistanse bruker en Bluetooth®-kompatibel og tilkoblet mobiltelefon for å hjelpe personene i bilen å oppnå direkte kontakt med den lokale redningssentralen etter et kjøreuhell som involverer en utløst kollisjonspute eller avstengt drivstoffpumpe. Tjenesten er tilgjengelig i mer enn 40 europeiske land og regioner.

# Sport

### Viktig utvendig utstyr i tillegg til Trend

- 17" lettmetallfelger med 5x2 eiker og Absolute Black-finish
- Sports-stylingpakke som omfatter sportsstriper foran, bak og på siden, aluminiumstakskinner, nedre spoiler foran og bak, og forkrommet list på bakre støtfanger
- Karosserifarget støtfanger bak
- Takrails

### Viktig innvendig utstyr i tillegg til Trend

- Delvis skinn*-setebekledning med rød søm

### Karosserivariant

Van

### Motor

1,5 L TDCi Ford EcoBlue diesel 100 HK (74 kW)

*Setepolstringen er i skinn.

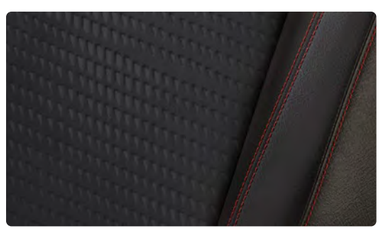

# Active

### Viktig utvendig utstyr i tillegg til Trend

- 17" maskinerte lettmetallfelger med 5 eiker og Absolute Black-finish
- Høyere kjørehøyde – 24 mm foran, 9 mm bak
- Karosserilister, hjulbuer og sidespeil i materialfarge
- Carbon Black Active frontgrill
- Active-dekal i full bredde bak
- Takrails
- Ryggekamera

### Viktig innvendig utstyr i tillegg til Trend

- Unik Active-bekledning med Nordic Blue søm
- SYNC 3-radio med DAB, 6" (15,2 cm) berøringsskjerm, antifadingantenne, fire høyttalere foran, MP3-klar, talestyring, Apple CarPlay, Android Auto, nødhjelpsassistanse, handsfri ringing, GPS, Bluetooth®, opplesning av tekstmeldinger og 2 USB

### Karosseristiler

Van

### Motorer

1,5 l TDCi Ford EcoBlue diesel 100 HK (74 kW)

**Merk** Bluetooth®-varemerket og -logoene tilhører Bluetooth SIG, Inc., og all bruk av disse merkene av Ford Motor Company og dets tilknyttede selskaper er i henhold til lisens. Andre varemerker og varenavn tilhører sine respektive eiere.

*Ford nødhjelpsassistanse bruker en Bluetooth®-kompatibel og tilkoblet mobiltelefon for å hjelpe personene i bilen å oppnå direkte kontakt med den lokale redningssentralen etter et kjøreuhell som involverer en utløst kollisjonspute eller avstengt drivstoffpumpe. Tjenesten er tilgjengelig i mer enn 40 europeiske land og regioner.

# 3

## PERSONALISER

Velg farge, felger, ekstrautstyr og tilbehør, og gjør din Transit Connect til umiskjennelig din egen.

# ET FARGESTERKT LIV

Den grundige lakkeringsprosessen i flere faser sørger for at Ford Transit Connect har flott og slitesterk lakk. Fra de voksinjiserte karosseriplatene i stål til den beskyttende topplakken, sørger nye materialer og påføringsprosesser for at din Transit Connect vil beholde sitt gode utseende i mange år fremover.

***Chrome Blue***
*Metallic karosserifarge**

*Metallic-lakk er ekstrautstyr, tilgjengelig mot tillegg i prisen.
**Merk** Illustrasjonene er bare ment å gjengi farger, og avspeiler ikke nødvendigvis gjeldende utstyrsspesifikasjon. Farger og setetrekk som gjengis i denne brosjyren, kan avvike noe fra de faktiske fargene på grunn av begrensninger i trykkeprosessen.

***Frozen White***
*Heldekkende karosserifarge*

***Blazer Blue***
*Heldekkende karosserifarge*

***Race Red***
*Heldekkende karosserifarge*

***Magnetic***
*Metallic karosserifarge**

***Moondust Silver***
*Metallic karosserifarge**

***Agate Black***
*Metallic karosserifarge**

***Solar Silver***
*Metallic karosserifarge**

**12 års gjennomrustningsgaranti**

Ford Transit Connect er dekket av Fords garanti mot gjennomrusting i 12 år fra første registreringsdato. Med vilkår.

**Zinkbelegg** | **Fosfatbelegg** | **Elektrocoat** | **Primer** | **Topplakk** | **Klarlakk**

***Capitol i Ebony med City i Ebony***
*Standard på Trend*

***Ligne i Dark Palazzo Grey med Marl i Dark Palazzo Grey og City i Ebony***
*Standard på Proff+*

***Dynamo i Ebony med Salerno skinn i Ebony****
*Standard på Sport*

***Nunatak i Combo med Eton i Combo/Eton i Ebony med søm i Nordic Blue***
*Standard på Active*

*Setepolstringen er i skinn.

# 3 PERSONALISER TILBEHØR

1.

2.

3.

4.

5.

6.

7.

8.

9.

1. **17" lettmetallfelger**
2. **Sett med låsbare hjulmuttere**
3. **Bosch®✦ ryggevarsler**
4. **Beskyttelsesgrind på bakvindu***
5. **Q-Top® (Q-Tech)✦ takgrind**
6. **ClimAir® vindavvisere**
7. **HDD✦-setetrekk**
8. **Rati✦-armlene**
9. **Allværsgulvmatter**
10. **Lastbærer***
11. **Thule®✦-stigeholder**
12. **Stige bak**
13. **Fast tilhengerfeste***
14. **Skvettlapper***

✦Utstyr dekket av tredjeparts leverandørgaranti, se bakre omslagsside for flere detaljer.
*Ekstrautstyr og tilbehør.

Du finner mer Transit Connect-tilbehør på **www.ford-tilbehoer.no**

Ford-merkede varer kan kjøpes på **fordlifestylecollection.com/no**

# SVO-EKSTRAUTSTYR

Ford nyttekjøretøyer er designet, testet og bygget for å jobbe hardt for deg og din bedrift. Med et utvalg av Ford SVO-ekstrautstyr montert på fabrikken, vil bilen passe bedre til arbeidsforholdene og -kravene, og gjøre konverteringen enklere. Snakk med nærmeste Ford-forhandler for å få informasjon om SVO-ekstrautstyr.

**Spesielle lakkeringsalternativer**

Varemerket ditt gjenspeiler virksomheten, så Transit Connect er tilgjengelig i et stort spekter av fargealternativer slik at du kan skape en ende mer iøynefallende varebil med ekstra tilstedeværelse på veien. (Ekstrautstyr)
**Merk** Forutsetter at minst 14 biler bestilles

**Bakluke med vindu**

Tilpass din nye Transit Connect til virksomhetens behov. Bakluken med vindu gir bedre sikt bakover for enklere manøvrering.

**Merk** Bildene som vises er kun for illustrasjonsformål og viser ikke nødvendigvis en Transit Connect.

**Sortimo®-stativpakke for varebiler**

Førsteklasses varebilstativløsning som er hyllevare og gir maksimal effektivitet i det daglige arbeidet. Denne lettvekts-modulpakken omfatter et sklisikkert fenolgulv, hyller med sikrede skuffer og endepaneler for bruk med en lang rekke tilleggsutstyr. Enkelt å fjerne eller overføre til en annen bil. Kollisjonstestet for å innfri gjeldende europeisk lovgivning. (Ekstrautstyr) (Bildet er kun ment som illustrasjon. Transit Connect-modell ikke vist)

# 4

## SPESIFIKASJONER

Bli kjent med dine nye Ford Transit Connect innenfra og ut, fra den intelligente motorteknologien til de generøse utstyrsnivåene.

# KREFTENE DU TRENGER I VIRKSOMHETEN DIN

## VELG MOTOREN SOM ER DEN RETTE FOR DEG

Med vår siste generasjon Ford EcoBoost bensin- og Ford EcoBlue dieselmotorer er Transit Connect designet for å jobbe like hardt som deg. Kombinasjonen av effekt, holdbarhet og effektivitet gjør den til den ideelle partneren for din virksomhet. Alle versjoner tilfredsstiller dessuten med god margin de siste Euro Stage 6,2 utslippskravene. For ytterligere informasjon om drivstofføkonomi og utslipp, se avsnittet om spesifikasjoner.

**1,0 l Ford EcoBoost bensin**

Med turbolading og direkte drivstoffinnsprøyting, er Transit Connect med Ecoboost motor et utmerket alternativ for deg som er ute etter en pålitelig arbeidskollega*.

**1,5 l Ford EcoBlue diesel**

Transit Connect er tilgjengelig med en avansert Ford EcoBlue-dieselmotorer med høy ytelse, avhengig av serien. Utstyrsnivåene er tilgjengelig med 100 HK (74 kW) og gir rikelig med trekkraft for forflytning av tunge laster, med lave driftskostnader*.

## HØYERE YTELSER, LAVERE UTSLIPP

Ford EcoBlue-dieselmotorene i Transit Connect er i samsvar med de strenge utslippsstandardene i Euro 6d EVAP-ISC-FCM. Et SCR-system med selektiv katalytisk reduksjon bruker AdBlue®, en væske bestående av urea og vann, til å konvertere $NO_x$-utslipp i eksosgassen til nitrogen og vann, og dieselpartikkelfilteret er konstruert for å fange opp 99% av utslippet av faste partikler fra bilens eksos*.

***Du finner mer informasjon om drivstofføkonomi og utslipp i avsnittet om spesifikasjoner.**

INTERNATIONAL engine POWERTRAIN of the year awards 2019
Presented by engine + powertrain technology international magazine
Sub 150 PS
Ford 1.0 litre EcoBoost

ukimediaevents.com/engineoftheyear

170 Nm
100 HK
Fra 160 g/km**

## EFFEKTIV

**1,0 l Ford EcoBoost bensin**

Vår siste, prisvinnende 100 HK (74 kW) Ford EcoBoost bensinmotor leverer en fremragende blanding av effektivitet og ytelse. Den er kompakt, lett og smidig og svært velegnet til mindre turer og bykjøring.

**Beregnede WLTP data fra kombinert kjøring.

240 Nm
100 HK
Fra 149 g/km**

## KRAFTIG

**1,5 l Ford EcoBlue diesel**

Som den kraftigste motoren i utvalget, utvikler Ford EcoBlue-dieselmotoren på 100 HK (74 kW) et dreiemoment på 270 Nm. Dette gjør den til det ideelle valget for transport av tunge laster og som trekkvogn, men likevel er drivstofforbruket så lavt som 5,7 l/100 km** ved kombinasjonskjøring.

**Beregnede WLTP data fra kombinert kjøring.

## Dimensjoner (mm)

| | | Transit Connect L1 | Transit Connect L2 |
|---|---|---|---|
| **A** | Total lengde | 4425/4462* | 4825/4862 |
| **B** | Total bredde (sidespeil innfelt) | 1967 | 1967 |
| **B** | Total bredde (sidespeil ikke innfelt) | 2137 | 2137 |
| **C** | Total høyde (uten last) | 1859/1863* | 1847/1859* |
| **D** | Overheng foran | 885 | 885 |
| **E** | Akselavstand | 2662 | 3062 |
| **F** | Overheng bak | 878 | 878 |
| **G** | Inngangsbredde sidedør | 612 | 839 |
| **G** | Inngangsbredde sidedør | 433 | 660 |
| **H** | Bredde på bakre lasteromsåpning under midtlinjen | 1248 | 1248 |
| **I** | Lastebredde mellom hjulhus | 1249 | 1249 |
| **J** | Bakdørens åpningshøyde (ved bilens midtlinje) | 1202 | 1156 |
| **K** | Lastebredde på gulvet | 1543 | 1496 |
| **L** | Høyde på sidedør | 1228 | 1228 |
| **M** | Lastehøyde fra gulv til tak | 1269 | 1269 |
| **M** | Lastelengde maksimalt til lastevegg | 1786 | 2152 |

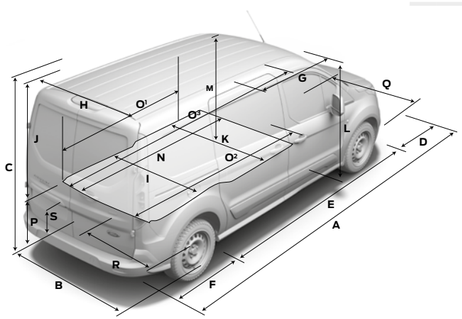


## Dimensjoner (mm)

| | | Transit Connect L1 | Transit Connect L2 |
|---|---|---|---|
| **O¹** | Lastelengde (med lasteromsvegg, lastet til midtlinje) | 1558 | 1958 |
| **O²** | Lastelengde (bak forsetet, på gulvet) | 1831 | 2231 |
| **O³** | Lastelengde (maks., med last gjennom lasteromsvegg) | 3000 | 3400 |
| **P** | Lastehøyde (uten last) | 584 | 581 |
| **Q** | Bredde sporvidde foran | 1568 | 1568 |
| **R** | Bredde sporvidde bak | 1582 | 1582 |
| **S** | Bakkeklaring (uten last) | 153/178* | 155/181* |
| **Kapasitet** | | | |
| | Lastevolum bak lasteromsvegg (VDA/SAE) | 2,6/2,9 $m^3$ | 3,2/3,6 $m^3$ |
| | Lastevolum (SAE) | 3,0 $m^3$ | 3,7 $m^3$ |
| | Lastevolum, med nedfelt forsete (SAE) | 3,7 $m^3$ | 4,4 $m^3$ |
| **Snudiameter (m)** | | | |
| | Mellom fortauskanter | 11,0 | 12,2 |
| | Mellom vegger | 11,7 | 12,5 |
| **Tilleggsinformasjon** | | | |
| **Innvendig – foran** | | | |
| | Effektiv takhøyde | 1190 | 1190 |
| | Maksimum effektiv benplass | 1027 | 1027 |
| | Skulderbredde | 1464 | 1464 |
| | Hoftebredde | 1376 | 1376 |

**L1** = Kort akselavstand, **L2** = Lang akselavstand. Alle dimensjoner som er vist i mm, er med forbehold om produksjonstoleranser og referer til modeller med minimumsspesifikasjoner og inkluderer ikke ekstra utstyr. Disse illustrasjonene er kun ment som retningslinjer. Dimensjonene kan variere med modell og utstyrsnivå. *Active serien.

## Drivstoff og utslipp

| | Drivstoff | Girkasse | $CO_2$-utslipp | Drivstofforbruk i l/100 km[Ø00] Kombinert |
|---|---|---|---|---|
| **210 L1 Transit Connect** | | | | |
| 1,0 l Ford EcoBoost 100 HK (74 kW) | Bensin | 6-trinns manuell | 155 | 6,8 |
| **240 L1 Transit Connect høy nyttelast** | | | | |
| 1,5 l TDCi Ford EcoBlue 100 HK (74 kW) | Diesel | 6-trinns manuell | 137 | 5,2 |
| 1,5 l TDCi Ford EcoBlue 100 HK (74 kW) | Diesel | 8-trinns automat | 142 | 5,8 |
| **220 L2 Transit Connect** | | | | |
| 1,0 l Ford EcoBoost 100 HK (74 kW) | Bensin | 6-trinns manuell | 158 | 7,0 |
| **250 L2 Transit Connect høy nyttelast** | | | | |
| 1,5 l TDCi Ford EcoBlue 100 HK (74 kW) | Diesel | 6-trinns manuell | 141 | 5,3 |
| 1,5 l TDCi Ford EcoBlue 100 HK (74 kW) | Diesel | 8-trinns automat | 156 | 5,9 |

**L1** = Kort akselavstand, **L2** = Lang akselavstand. **Merk:** Alle dieselmotorer har dieselpartikkelfilter (cDPF). ◆[1]**Kjøreklar vekt** = Vekten av det komplette kjøretøyet og alt utstyr inkludert 90 % drivstoff og vann, men uten nyttelast, fører eller passasjerer. **GVM** = Brutto kjøretøyvekt, total tillatt vekt av et kjøretøy, dvs. med karosseri, nyttelast, ekstrautstyr, drivstoff, olje, vann, fører og passasjerer. **GTM** = GTM er den maksimalt tillatte totalvekten av et kjøretøy (se GVM) sammen med tilhenger og last. [Ø]**Brutto nyttelast** = Tillatt totalvekt minus kjøreklar vekt. Alle vekter i kjøreklar stand i denne brosjyren er for basismodeller med et minimum av utstyr. Trend, Limited og Sport-modeller har høyere kjøreklar vekt, og derfor lavere nyttelast på grunn av den økte mengden standardutstyr. Eventuelt ekstrautstyr på kjøretøyet vil redusere nyttelasten tilsvarende. Det må noteres at faktisk vekt alltid vil være med forhold om produksjonstoleranser som kan resultere i variasjoner i nyttelasten mellom denne tabellen med tall og faktisk vekt. **NB:** Det er førerens ansvar at kjøretøyet overholder lover og regler for kjøring på vei.

[Ø00]Oppgitte tall for drivstoff/energiforbruk, $CO_2$-utslipp og elektrisk rekkevidde er målt i henhold til tekniske krav og spesifikasjoner i de europeiske forordningene (EF) 715/2007 og (EU) 2017/1151 med siste endringer. Lette nyttekjøretøy som typegodkjennes under den internasjonale standardiserte testprosedyren WLTP (Worldwide Harmonised Light Vehicle Test Procedure). WLTP har erstattet NEDC fra 2021. Den anvendte standard testprosedyren gjør det mulig å sammenligne ulike kjøretøytyper og forskjellige produsenter. I tillegg til kjøretøyets drivstoffeffektivitet, kan kjøreatferd samt andre ikke-tekniske faktorer spille en rolle i fastsettelsen av kjøretøyets drivstoff/energiforbruk, $CO_2$- utslipp og elektrisk rekkevidde.

[Ø00]Oppgitte tall for drivstoff/energiforbruk og $CO_2$- utslipp for Stage 6c (N1)- og Stage6d-TEMP (M1)-motorer er målt i henhold til de tekniske kravene og spesifikasjonene i de europeiske forordningene (EF) 715/2007, (EF) 692/2008 og (EU) 2017/1151 med siste endringer. Drivstofforbruk og $CO_2$- utslipp kan være spesifisert for en kjøretøyvariant og ikke for ett enkelt kjøretøy. Gjeldende standard testprosedyrer gjør det mulig å sammenligne ulike kjøretøytyper og ulike produsenter. I tillegg til en bils drivstoffeffektivitet, kan kjøreadferd samt andre ikke-tekniske faktorer spille en viktig rolle i fastsettelsen av en bils drivstoff/energiforbruk og $CO_2$- utslipp.

## Ytelse og effektivitet

| | L1 | | | | L2 | | | |
|---|---|---|---|---|---|---|---|---|
| | Trend | Proff+ | Sport | Active | Trend | Proff+ | Sport | Active |
| **Motor** | | | | | | | | |
| Ford Easy Fuel drivstoffylling uten tanklokk | ● | ● | ● | ● | ● | ● | ● | ● |
| Drivstofftank – 60 liter | ● | ● | ● | ● | ● | ● | ● | ● |
| AdBlue®- tank – 17 liter (bare tilgjengelig med dieselmotorer) | ● | ● | ● | ● | ● | ● | ● | ● |
| 6-trinns manuell | ● | ● | ● | ● | ● | ● | ● | ● |
| 8-trinns automat (avhengig av motor) | ❍ | ❍ | ❍ | ❍ | ❍ | ❍ | ❍ | ❍ |
| **Teknologi** | | | | | | | | |
| Aktiv grill | ● | ● | ● | ● | ● | ● | ● | ● |
| Automatisk start/stopp | ● | ● | ● | ● | ● | ● | ● | ● |
| Manuelt gir EcoSelect (krever manuell girkasse) | ● | ● | ● | ● | ● | ● | ● | ● |
| EcoMode | ● | ● | ● | ● | ● | ● | ● | ● |
| Quaife Grip Control (tilgjengelig med 100 HK manuell) | ❍ | ❍ | ❍ | ❍ | ❍ | ❍ | ❍ | ❍ |

● = Standard, ❍ = Ekstrautstyr, mot tillegg i prisen.

# FÅ MEST MULIG UT AV DIN NYE FORD

Vi ønsker å hjelpe deg med å få mest mulig ut av din nye Ford. For å få til det, bør du vite hvor mye den er konstruert for å transportere på en sikker måte, både når det gjelder nyttelast og lastevolum. Ford Transit-forhandleren kan gi deg profesjonell veiledning når det gjelder viktige spesifikasjonsaspekter, og hjelpe deg å finne den rette varebilen som passer ditt budsjett og virksomhetens behov.

**Ford Transit Connect er konstruert for å transportere last – mye last**

Å velge ny varebil er en viktig avgjørelse hvor mange faktorer må vurderes. Noen aspekter, som å velge den varianten som passer best, kartlegging av bruken og bestemme seg for lasteromsstørrelsen, er forholdsvis enkle valg, mens beregning av nyttelast er mer komplisert.

**Nyttelastkapasitet**

For å beregne nyttelast, må du vite to ting: bilens brutto totalvekt (GVM) og kjøreklar vekt.

**GVM** er kjøretøyets høyeste tillatte totalvekt når det er lastet og klart til å kjøre – dette inkluderer vekten av selve kjøretøyet, ekstrautstyr, fører og mannskap (antatt vekt per person er 75 kg), væsker, 90 % full drivstofftank (1 liter diesel = ca. 0,85 kg) , fabrikkmontert ekstrautstyr, ettermontert utstyr og last.

For enkelthets skyld er Ford Transit-modellene angitt i henhold til deres GVM. For eksempel har en 280 en GVM på ca. 2800 kg, og 300 har en GVM på ca. 3000 kg.

**Kjøreklar vekt** er vekten på en standard-spesifisert Base, inklusive væsker og 90% full drivstofftank, men uten fører, mannskap eller last.

**Nyttelast** er differansen mellom de to.

**Høyeste tillate totalvekt** minus **egenvekt** = **nyttelast**

For å hjelpe deg å velge det rette kjøretøyet, har du her litt mer detaljerte forklaringer på de faktorene som kan påvirke nyttelasten til et kjøretøy. Disse innbefatter, men er ikke begrenset til:

**Fører og mannskap**

Vi beregner vekten på fører og mannskap basert på industristandarden som er 75 kg/person. Husk at fører og mannskap ikke er inkludert i egenvekten, så når en fører eller mannskap setter seg inn i kjøretøyet, vil nyttelasten reduseres tilsvarende.

**Fabrikkmontert ekstrautstyr**

Det meste av fabrikkmontert ekstrautstyr vil påvirke kjøretøyets nyttelast. For eksempel kan klimaanlegget øke bilens vekt med ca. 18 kg, og dermed reduseres nyttelasten tilsvarende.

Ved å spesifisere enkelt passasjersetet foran i stedet for standard dobbeltsete, reduseres kjøretøyets vekt med ca. 12 kg, mens nyttelasten øker tilsvarende. Din Ford Transit-forhandler vil være i stand til å fortelle hvilket utstyr som kan øke eller redusere egenvekten, og med hvor mye.

**Serier**

Alle kjøreklare vekter oppgitt i denne brosjyren er for standard-spesifiserte modeller i Base-serien, med mindre annet er oppgitt. Trend-, Limited-, Active- og Sport-modellene vil generelt veie mer enn Base-modellene på grunn av høyere utstyrsnivå.

**Produksjonstoleranser**

Variasjoner i produksjon og produksjonsprosesser innebærer at to kjøretøy ikke nødvendigvis veier akkurat det samme.

**Tilbehør og ettermontert utstyr**

Det er viktig at du tenker nøye over hva du monterer på bilen etter levering. Ethvert tilbehør eller ettermontert utstyr kan påvirke nyttelasten. Snakk med Transit-forhandleren for å få mer informasjon og veiledning.

Hvis nyttelasten er avgjørende for virksomheten din, eller hvis du planlegger å transportere last som tilsvarer eller ligger tett opptil kjøretøyets maksimale kapasitet, kan din Ford Transit-forhandler hjelpe deg. Med sin ekspertise og kunnskap kan de veilede deg om hvilken spesifikasjoner kjøretøyet må ha for å dekke behovene i din virksomhet.

**Konfigurer varebilen til din egen jobb**

Ford Nyttekjøretøyer tilbys med et omfattende utvalg av standardutstyr og ekstrautstyr. Ford Transit-forhandleren kan hjelpe deg med å spesifiserer det rette utstyret for dine spesifikke behov, herunder teknisk utstyr for ettermontering av spesialutstyr eller ombygging.

**Merk** Teknisk informasjon for ombyggingsfirmaer finnes på nettet via Body and Equipment Mounting Manual @etis.ford.com, gå til >information >>vehicle conversions.

## Vekter og last

| | Drivstoff | Girkasse | Tillatt totalvekt (kg) | Akselutveksling[ØØ] | Maks. totalvekt (kg) med oppgitt akselutveksling | Hengevekt (kg) med bremser (uten bremser) |
|---|---|---|---|---|---|---|
| **210 L1 Transit Connect** | | | | | | |
| 1,0 l Ford EcoBoost 100 HK (74 kW) | Bensin | 6-trinns manuell | 2090 | 4,56 | 3250 | 1200 (750) |
| **240 L1 Transit Connect høy nyttelast** | | | | | | |
| 1,5 l TDCi Ford EcoBlue 100 HK (74 kW) | Diesel | 6-trinns manuell | 2375 | 3,68 | 3500 | 1390 (750) |
| 1,5 l TDCi Ford EcoBlue 100 HK (74 kW) | Diesel | 8-trinns automat | 2405 | 3,8 | 3500 | 1390 (750) |
| **250 L2 Transit Connect høy nyttelast** | | | | | | |
| 1,5 l TDCi Ford EcoBlue 100 HK (74 kW) | Diesel | 6-trinns manuell | 2501 | 3,68 | 3500 | 1390 (750) |
| 1,5 l TDCi Ford EcoBlue 100 HK (74 kW) | Diesel | 8-trinns automat | 2501 | 3,8 | 3500 | 1390 (750) |

**Merk:** Oppgitte verdier kan variere avhengig av utstyrsnivå og valgt ekstrautstyr. **L1** = Kort akselavstand, **L2** = Lang akselavstand. Merk: Alle dieselmotorer har dieselpartikkelfilter (cDPF). ◆[1] = Vekten av det komplette kjøretøyet og alt utstyr inkludert 90 % drivstoff og vann, men uten nyttelast, fører eller passasjerer. **GVM** = Brutto kjøretøyvekt, total tillatt vekt av et kjøretøy, dvs. med karosseri, nyttelast, ekstrautstyr, drivstoff, olje, vann, fører og passasjerer. **GTM** = GTM er den maksimalt tillatte totalvekten av et kjøretøy (se GVM) sammen med tilhenger og last. °**Brutto nyttelast** = Tillatt totalvekt minus kjøreklar vekt. Eventuelt ekstrautstyr på kjøretøyet vil redusere nyttelasten tilsvarende. Det må noteres at faktisk vekt alltid vil være med forhold om produksjonstoleranser som kan resultere i variasjoner i nyttelasten mellom denne tabellen med tall og faktisk vekt. **NB:** Det er førerens ansvar at kjøretøyet overholder lover og regler for kjøring på vei.

ØØØ[O]ppgitte tall for drivstoff/energiforbruk, $CO_2$-utslipp og elektrisk rekkevidde er målt i henhold til tekniske krav og spesifikasjoner i de europeiske forordningene (EF) 715/2007 og (EU) 2017/1151 med siste endringer. Lette nyttekjøretøy som typegodkjennes under den internasjonale standardiserte testprosedyren WLTP (Worldwide Harmonised Light Vehicle Test Procedure). WLTP har erstattet NEDC fra 2021. Den anvendte standard testprosedyren gjør det mulig å sammenligne ulike kjøretøytyper og forskjellige produsenter. I tillegg til kjøretøyets drivstoffeffektivitet, kan kjøreatferd samt andre ikke-tekniske faktorer spille en rolle i fastsettelsen av kjøretøyets drivstoff/energiforbruk og utslipp.

ØØ[O]Oppgitte tall for drivstoff/energiforbruk og $CO_2$- utslipp for Stage 6c (N1)- og Stage6d-TEMP (M1)-motorer er målt i henhold til de tekniske kravene og spesifikasjonene i de europeiske forordningene (EF) 715/2007, (EF) 692/2008 og (EU) 2017/1151 med siste endringer. Drivstofforbruk og $CO_2$- utslipp kan være spesifisert for en kjøretøyvariant og ikke for ett enkelt kjøretøy. Gjeldende standard testprosedyrer gjør det mulig å sammenligne ulike kjøretøytyper og ulike produsenter. I tillegg til en bils drivstoffeffektivitet, kan kjøreadferd samt andre ikke-tekniske faktorer spille en viktig rolle i fastsettelsen av en bils drivstoff/energiforbruk og $CO_2$- utslipp.

## Motordata

| | Girkasse | Motorens tekniske egenskaper | Maksimal effekt[@] | Maksimalt dreiemoment[@] |
|---|---|---|---|---|
| 1,0 l Ford EcoBoost 100 HK (74 kW) | 6-trinns manuell | 3 sylindre i rekke, doble overliggende kamaksler, 12 ventiler, aluminium topplokk, direkte innsprøyting med høytrykks common-rail-system, turbolader med mellomkjøler | 100 HK (74 kW) | 170 Nm (1400-4000) |
| 1,5 l TDCi Ford EcoBlue 100 HK (74 kW) | 6-trinns manuell | 4 sylindre i rekke, DOHC, 16 ventiler, aluminium motorblokk med åpent dekk, direkte innsprøyting via solenoidinjektorer, common rail 3. generasjon drivstoffinnsprøyting, fast geometri turbolader med mellomkjøler, variabel forskyvning av oljepumpe, termisk overstyring, «delt» bunnpanne, elektronisk, vannkjølt ladeluftkjøler | 100 HK (74 kW) | 250 Nm (2000-2500) |
| 1,5 l TDCi Ford EcoBlue 100 HK (74 kW) | 8-trinns automat | 4 sylindre i rekke, DOHC, 16 ventiler, aluminium motorblokk med åpent dekk, direkte innsprøyting via solenoidinjektorer, common rail 3. generasjon drivstoffinnsprøyting, fast geometri turbolader med mellomkjøler, variabel forskyvning av oljepumpe, termisk overstyring, «delt» bunnpanne, elektronisk, vannkjølt ladeluftkjøler | 120 HK (88 kW) | 250 Nm (2000-2500) |

[@]Testet i overensstemmelse med ISO 1585. **Merk:** Alle dieselmotorer er utstyrt med et standard cDPF (dieselpartikkelfilter).

## Modelltilgjengelighet

| | Girkasse | Trend | Proff+ | Sport | Active |
|---|---|---|---|---|---|
| **Ford Transit Connect** | | | | | |
| 1,0 l Ford EcoBoost 100 HK (74 kW) | 6-trinns manuell | ● | – | – | – |
| 1,5 l TDCi Ford EcoBlue 100 HK (74 kW) | 6-trinns manuell | ● | ● | ● | ● |
| 1,5 l TDCi Ford EcoBlue 100 HK (74 kW) | 8-trinns automat | ● | ● | ● | ● |

● = Tilgjengelig. **Merk:** alle dieselmotorer er utstyrt med et standard cDPF (katalysert dieselpartikkelfelter). **L1** = Kort akselavstand, **L2** = Lang akselavstand.

## Stil og utseende

| | L1 | | | | L2 | | | |
|---|---|---|---|---|---|---|---|---|
| | Trend | Proff+ | Sport | Active | Trend | Proff+ | Sport | Active |
| **Felger** | | | | | | | | |
| Stålfelger – 16"x6½" hjulkapsler lakkert i Sparkle Silver (utstyrt med 205/60-dekk)* | ● | – | – | – | ● | – | – | – |
| Aluminiumsfelger – 16"x6½" lakkert i Sparkle Silver (utstyrt med 205/60-dekk)** | ● | ● | – | – | ● | ● | – | – |
| Aluminiumsfelger – 17"x6½" Sport, lakkert Foundry Black med maskinert finish (utstyrt med 215/55-dekk) | – | – | ● | – | – | – | ● | – |
| Aluminiumsfelger – 17"x6½" Active, lakkert Foundry Black med maskinert finish (utstyrt med 215/55-dekk) | – | – | – | ● | – | – | – | ● |
| **Designegenskaper** | | | | | | | | |
| Sports-stylingpakke – omfatter sportsstriper foran og bak, takskinner, nedre spoiler foran og bak, og forkrommet list på bakre støtfanger | – | – | ● | – | – | – | ● | – |
| Fremre støtfanger – karosserifarge | ● | ● | ● | ● | ● | ● | ● | ● |
| Sklisikker plate foran – silver | – | – | – | ● | – | – | – | ● |
| Frontgrill – materialfarge | ● | ● | ● | – | ● | ● | ● | – |
| Frontgrill – sort netting | – | – | – | ● | – | – | – | ● |
| Bakre støtfanger – materialfarge | ● | ● | – | ● | ● | ● | – | ● |
| Bakre støtfanger – karosserifarge | – | – | ● | – | – | – | ● | – |
| Støtfanger endestykker bak – karosserifarge | ● | ● | ● | ● | ● | ● | ● | ● |
| Skidplate bak – sølv (ikke tilgjengelig med avtagbart tilhengerfeste) | – | – | – | ● | – | – | – | ● |
| Svart dekal på hele bredden av bakdørene, med Active-logo på | – | – | – | ● | – | – | – | ● |
| List på bakre støtfanger – forkrommet | – | – | ❍ | – | – | – | ❍ | – |
| Brede sidebeskyttelseslister – materialfarge | ● | – | – | ● | ● | – | – | ● |
| Brede sidebeskyttelseslister – karosserifarge | – | ● | ● | – | – | ● | ● | – |
| Dørhåndtak – materialfarge | ● | – | – | – | ● | – | – | – |
| Dørhåndtak – karosserifarge | – | ● | ● | ● | – | ● | ● | ● |
| Lastedør/håndtak på bakluke – Egen farge | ● | – | – | – | ● | – | – | – |
| Lastedør/håndtak på bakluke – karosserifarge | – | ● | ● | ● | – | ● | ● | ● |
| Skvettlapper – foran | ❍ | ● | ● | – | ❍ | ● | ● | – |
| Skvettlapper – bak | ❍ | ● | – | – | ❍ | ● | – | – |
| Takrails | ❍ | ❍ | ❍ | ● | ❍ | ❍ | ❍ | ● |

● = Standard, ❍ = Ekstrautstyr, mot tillegg i prisen. **L1** = Kort akselavstand, **L2** = Lang akselavstand. *Hjulet du velger vil bli utstyrt med den oppgitte dekkstørrelsen, men dekkmerke kan ikke velges. **16" stålfelger er standard på Trend Ecoboost. Aluminiumsfelger er standard på Trend Ecoblue.

## Kjøreopplevelse

| | L1 | | | | L2 | | | |
|---|---|---|---|---|---|---|---|---|
| | Trend | Proff+ | Sport | Active | Trend | Proff+ | Sport | Active |
| **Førerassistanse** | | | | | | | | |
| Ryggesensor | ❍/☐ | ● | ● | ● | ❍/☐ | ● | ● | ● |
| Parkeringsassistent (inkluderer parkeringssensorer foran og bak) | ❍ | ❍ | ❍ | ❍ | ❍ | ❍ | ❍ | ❍ |
| Blindsone informasjonssystem (BLIS) | ❍ | ❍ | ❍ | ❍ | ❍ | ❍ | ❍ | ❍ |
| Cruisekontroll med intelligent hastighetsassistent | ❍ | ● | ● | ● | ❍ | ● | ● | ● |
| Førerassistentpakke. Inkluderer: Adaptiv cruisekontroll med intelligent hastighetsassistent, trafikkskiltgjenkjenning og antikollisjonssystem med registrering av fotgjengere og syklister, og aktiv bremsing | ❍ | ❍ | ❍ | ❍ | ❍ | ❍ | ❍ | ❍ |
| Tilhengerstabilisator (inkludert i tilhengerpakker) | ☐ | ● | ☐ | ☐ | ☐ | ● | ☐ | ☐ |
| Elektrisk servostyring (EPAS) | ● | ● | ● | ● | ● | ● | ● | ● |
| Bakkestartassistanse[2)] | ● | ● | ● | ● | ● | ● | ● | ● |
| **Utvendig belysning** | | | | | | | | |
| Tåkelys – foran | ● | – | – | – | ● | – | – | – |
| Tåkelys foran med kurvelys | ❍ | ● | ● | ● | ❍ | ● | ● | ● |
| Tåkelys – bak | ● | ● | ● | ● | ● | ● | ● | ● |
| Hovedlys – halogen, sidelys, tåkelys bak, ryggelys | ● | – | – | – | ● | – | – | ●/– |
| Xenon hovedlys med LED kjørelys | ❍ | ● | ● | ● | ❍ | ● | ● | ● |
| Automatiske hovedlys | ❍/☐ | ● | ● | ● | ❍/☐ | ● | ● | ● |
| Automatisk nær/fjernlys (inkluderer regnsensor) | ❍ | ❍ | ❍ | ❍ | ❍ | ❍ | ❍ | ❍ |
| Hovedlys – kjørelys | ● | ● | ● | ● | ● | ● | ● | ● |
| **Hjuloppheng** | | | | | | | | |
| Hevet kjørehøyde | – | – | – | ● | – | – | – | ● |
| **Instrumenter og betjeningsorganer** | | | | | | | | |
| Dekktrykkovervåking (TPMS) | ❍ | ❍ | ❍ | ❍ | ❍ | ❍ | ❍ | ❍ |
| Justerbar rattstamme – høyde/dybde | ● | ● | ● | ● | ● | ● | ● | ● |

● = Standard, ❍ = Ekstrautstyr, mot tillegg i prisen, ☐ = Del av utstyrspakke, mot tillegg i prisen. **L1** = Kort akselavstand, **L2** = Lang akselavstand. [2)]Førerassistanse.

# Komfort og brukervennlighet

| | L1 | | | | L2 | | | |
|---|---|---|---|---|---|---|---|---|
| | Trend | Proff+ | Sport | Active | Trend | Proff+ | Sport | Active |
| **Interiør og bekvemmelighet** | | | | | | | | |
| To koppholdere foran | ● | ● | ● | ● | ● | ● | ● | ● |
| Dørkledningspanel (med Sølv-lakkerte dørhåndtak) | ● | ● | ● | ● | ● | ● | ● | ● |
| Armlene i mykt stoff i dør | – | ● | ● | ● | – | ● | ● | ● |
| Solskjerm på førersiden – speil, med klaff og billettlomme | ● | ● | ● | ● | ● | ● | ● | ● |
| Solskjerm på passasjersiden | ● | ● | ● | ● | ● | ● | ● | ● |
| **Audio- og kommunikasjonssystemer** | | | | | | | | |
| DAB-radio, fire høyttalere, USB og Bluetooth® | ● | – | – | – | ● | – | – | – |
| DAB-radio, 4,2" TFT-skjerm, fire høyttalere foran, Bluetooth® og talestyring med opplesing av tekstmeldinger, USB og nødhjelpsassistanse** | ❍ | ● | ● | – | ❍ | ● | ● | – |
| DAB-radio, 6" TFT berøringsskjerm med navigasjon, fire høyttalere foran, Ford SYNC 3 med navigasjonssenter, talestyring, Apple CarPlay, Android Auto, nødhjelpsassistanse**, handsfree telefonbruk, Bluetooth® og opplesing av tekstmeldinger, 2x USB og ryggekamera/ryggesensor | ❍ | ❍ | ❍ | ❍ | ❍ | ❍ | ❍ | ❍ |
| DAB-radio, 6" TFT berøringsskjerm, fire høyttalere foran, Ford SYNC 3, talestyring, Apple CarPlay, Android Auto, nødhjelpsassistanse**, handsfree telefonbruk, Bluetooth® og opplesing av tekstmeldinger, 2x USB ryggekamera | ❍ | ❍ | ❍ | ● | ❍ | ❍ | ❍ | ● |
| FordPass Connect | ● | ● | ● | ● | ● | ● | ● | ● |
| Takmontert mikrofon (inkludert med alle radioer) | ● | ● | ● | ● | ● | ● | ● | ● |
| Rattmonterte radiobrytere | ● | ● | ● | ● | ● | ● | ● | ● |

● = Standard, ❍ = Ekstrautstyr, mot tillegg i prisen, ☐ = Del av utstyrspakke, mot tillegg i prisen. **L1** = Kort akselavstand, **L2** = Lang akselavstand. Bluetooth®- varemerker og logoer eies av Bluetooth SIG, Inc., og all bruk av disse merkene av Ford Motor Company er under lisens. Andre varemerker og varenavn tilhører sine respektive eiere. **Ford nødhjelpsassistanse er en innovativ SYNC-egenskap som benytter en Bluetooth®-tilkoplet mobiltelefon for å hjelpe personene i bilen å ringe til lokale nødhjelpstjenester ved en kollisjon som innebærer at en kollisjonspute er utløst eller drivstoffpumpen er stengt. Funksjonen er operativ i mer enn 40 europeiske land og regioner.

# Komfort og brukervennlighet

| | L1 | | | | L2 | | | |
|---|---|---|---|---|---|---|---|---|
| | Trend | Proff+ | Sport | Active | Trend | Proff+ | Sport | Active |
| **Klimaregulering** | | | | | | | | |
| Klimaanlegg – manuelt med smart resirkuleringsfunksjon | ● | – | – | – | ● | – | – | – |
| Klimaanlegg – elektronisk automatisk temperaturregulering med to soner (DEATC) og elektronisk resirkuleringsfunksjon (ikke tilgjengelig på DCiV) | ❍ | ● | ● | ● | ❍ | ● | ● | ● |
| Drivstoffvarmer med timer i bilen | ● | ● | ● | ● | ● | ● | ● | ● |
| **Innvendig belysning** | | | | | | | | |
| Kupébelysning – taklys foran med to kartleselamper | ● | ● | ● | ● | ● | ● | ● | ● |
| Lys – hanskerom | – | ● | ● | ● | – | ● | ● | ● |
| LED vareromsbelysning | ❍ | ● | ● | ● | ❍ | ● | ● | ● |
| **Seter** | | | | | | | | |
| Seteregulering – 4-veis manuell for fører (forover/bakover, helning på setetygg og opp/ned) | ● | ● | ● | ● | ● | ● | ● | ● |
| Seteregulering – 2-veis manuell for passasjer (forover/bakover og helning på setetygg) (gjelder ikke dobbelt passasjersete) | ● | ● | ● | ● | ● | ● | ● | ● |
| Dobbelt passasjersete | ❍ | ❍ | ❍ | ❍ | ❍ | ❍ | ❍ | ❍ |
| Korsryggstøtte i førersetet | ● | ● | ● | ● | ● | ● | ● | ● |

● = Standard, ❍ = Ekstrautstyr, mot tillegg i prisen, ☐ = Del av utstyrspakke, mot tillegg i prisen. **L1** = Kort akselavstand, **L2** = Lang akselavstand. Bluetooth®- varemerker og logoer eies av Bluetooth SIG, Inc., og all bruk av disse merkene av Ford Motor Company er under lisens. Andre varemerker og varenavn tilhører sine respektive eiere. **Ford nødhjelpsassistanse er en innovativ SYNC-egenskap som benytter en Bluetooth®-tilkoplet mobiltelefon for å hjelpe personene i bilen å ringe til lokale nødhjelpstjenester ved en kollisjon som innebærer at en kollisjonspute er utløst eller drivstoffpumpen er stengt. Funksjonen er operativ i mer enn 40 europeiske land og regioner.

## Komfort og brukervennlighet

| | L1 | | | | L2 | | | |
|---|---|---|---|---|---|---|---|---|
| | Trend | Proff+ | Sport | Active | Trend | Proff+ | Sport | Active |
| **Instrumenter og betjeningsorganer** | | | | | | | | |
| Sidespeil – materialfarge | ● | – | – | ● | ● | – | – | ● |
| Sidespeil – karosserifarge | – | ● | ● | – | – | ● | ● | – |
| Sidespeil – elektrisk betjente og oppvarmede | ● | – | – | – | ● | – | – | – |
| Sidespeil – elektrisk betjente, automatisk innfellbare ved låsing og oppvarmede | ❍ | ● | ● | ● | ❍ | ● | ● | ● |
| Sidespeil i standard størrelse | ● | ● | ● | ● | ● | ● | ● | ● |
| Frontruteviskere med 2 hastigheter og variable intervaller | ● | – | – | – | ● | – | – | – |
| Regnsensor | □ | ● | ● | ● | □ | ● | ● | ● |
| Vindusspyler/-visker for bakrute (kan kun bestilles for bakruter med glass) | ❍ | ❍ | ❍ | ❍ | ❍ | ❍ | ❍ | ❍ |
| Girspakkule – uretan | ● | – | – | – | ● | – | – | – |
| Girspakkule – Sensico® | – | ● | ● | ● | – | ● | ● | ● |
| Ratt – 4-eikers i plastmateriale med sorte detaljer | ● | – | – | – | ● | – | – | – |
| Skinnratt – 4-eker | – | ● | ● | ● | – | ● | ● | – |
| Skinnratt – 4-eker med Nordic Blue-søm (inkluderer koordinert søm på girspakmansjett) | – | – | – | ● | – | – | – | ● |
| Lav serie analogt instrumentpanel | ● | – | – | – | ● | – | – | – |
| Mellomserie analogt instrumentpanel | □ | ● | ● | – | □ | ● | ● | – |
| Høy serie analogt instrumentpanel (inkludert via trafikkskiltgjenkjenning og radioer med TFT-berøringsskjerm) | □ | □ | □ | ● | □ | □ | □ | ● |
| Kjørecomputer | ● | ● | ● | ● | ● | ● | ● | ● |
| **Teknologi** | | | | | | | | |
| Oppvarmet frontrute | ● | ● | ● | ● | ● | ● | ● | ● |
| MyKey | ❍ | ❍ | ❍ | ❍ | ❍ | ❍ | ❍ | ❍ |
| Bakspeil – med automatisk blending | □ | □ | □ | □ | □ | □ | □ | □ |

● = Standard, ❍ = Ekstrautstyr, mot tillegg i prisen, □ = Del av utstyrspakke, mot tillegg i prisen. **L1** = Kort akselavstand, **L2** = Lang akselavstand. Bluetooth®- varemerker og logoer eies av Bluetooth SIG, Inc., og all bruk av disse merkene av Ford Motor Company er under lisens. Andre varemerker og varenavn tilhører sine respektive eiere. **Ford nødhjelpsassistanse er en innovativ SYNC-egenskap som benytter en Bluetooth®-tilkoplet mobiltelefon for å hjelpe personene i bilen å ringe til lokale nødhjelpstjenester ved en kollisjon som innebærer at en kollisjonspute er utløst eller drivstoffpumpen er stengt. Funksjonen er operativ i mer enn 40 europeiske land og regioner.

## Sikkerhet og verdisikring

| | L1 | | | | L2 | | | |
|---|---|---|---|---|---|---|---|---|
| | Trend | Proff+ | Sport | Active | Trend | Proff+ | Sport | Active |
| **Sikkerhet** | | | | | | | | |
| Bremselys – montert høyt bak | ● | ● | ● | ● | ● | ● | ● | ● |
| Sikkerhetsbelter – foran, 3-punkts, med beltestrammer, høydejustering og belastningsbegrenser | ● | ● | ● | ● | ● | ● | ● | ● |
| Sikkerhetsbelter – sorte | ● | ● | ● | ● | ● | ● | ● | ● |
| Kollisjonspute – fører | ● | ● | ● | ● | ● | ● | ● | ● |
| Kollisjonspute – passasjerside foran* med deaktivering via instrumentpanel | ❍ | ● | ❍ | ❍ | ❍ | ● | ❍ | ❍ |
| Kollisjonsputer – sidekolisjonspute på fører- og passasjersiden (side og brystkasse) | □ | □ | □ | □ | □ | □ | □ | □ |
| Oppvarmet frontrute | ● | ● | ● | ● | ● | ● | ● | ● |
| Nøkkelfritt startsystem | – | ● | ● | ● | – | ● | ● | ● |
| Fjernkontroll og vanlig nøkkel | ● | – | – | – | ● | – | – | – |
| Alarm – Skallsikring | ❍ | ❍ | – | ❍ | ❍ | ❍ | – | ❍ |
| Sikkerhet – passiv tyverisikring (PATS) | ● | ● | ● | ● | ● | ● | ● | ● |
| **Bremser** | | | | | | | | |
| Nødbremsvarsling (automatisk blinking av bremselysene ved kraftig bremsing) | ● | ● | ● | ● | ● | ● | ● | ● |
| Sidevindstabilisator | ❍ | ❍ | ❍ | ❍ | ❍ | ❍ | ❍ | ❍ |
| Blokkeringsfrie ABS-bremser med elektronisk bremsekraftfordeling (EBD) og elektronisk stabilitetskontroll (ESC) | ● | ● | ● | ● | ● | ● | ● | ● |
| Nødbremsassistanse (EBA) | ● | ● | ● | ● | ● | ● | ● | ● |

● = Standard, ❍ = Ekstrautstyr, mot tillegg i prisen, □ = Del av utstyrspakke, mot tillegg i prisen. **L1** = Kort akselavstand, **L2** = Lang akselavstand.
***Merk: Et bakovervendt barnesete må aldri plasseres i det fremre passasjersetet på en Ford som er utstyrt med frontkollisjonspute som ikke er utkoblet.**

## Diverse

| | L1 | | | | L2 | | | |
|---|---|---|---|---|---|---|---|---|
| | Trend | Proff+ | Sport | Active | Trend | Proff+ | Sport | Active |
| **Karosseri** | | | | | | | | |
| Skyvedør passasjerside | ● | ● | ● | ● | ● | ● | ● | ● |
| Skyvedør begge sider | ❍ | ❍ | ❍ | ❍ | ❍ | ❍ | ❍ | ❍ |
| Sidehengslet bakluke med mulighet for 180 graders åpning | ● | ● | ● | ● | ● | ● | ● | ● |
| Topphengslet bakluke (Inkl. oppvarmet vindu bak) | ❍ | ❍ | – | ❍ | ❍ | ❍ | – | ❍ |
| Vindu i bakdør, oppvarmet (standard med topphengslet bakluke) | ❍ | ❍ | ❍ | ❍ | ❍ | ❍ | ❍ | ❍ |
| Vindu i skyvedør | ❍ | ❍ | ❍ | – | ❍ | ❍ | ❍ | – |
| **Tepper og kledninger** | | | | | | | | |
| Innstegslister fordørene – polert rustfritt stål med Active-logo | – | – | – | ● | – | – | – | ● |
| **Elektrisk** | | | | | | | | |
| 12 V strømuttak – sitter i lasterommet | ❍ | ❍ | ❍ | ❍ | ❍ | ❍ | ❍ | ❍ |
| 230 V uttak | ❍ | ❍ | ❍ | ❍ | ❍ | ❍ | ❍ | ❍ |
| Trådløs lading for mobil | ❍ | ❍ | ❍ | ❍ | ❍ | ❍ | ❍ | ❍ |
| Kraftig batteri | ● | ● | ● | ● | ● | ● | ● | ● |
| **Funksjonelt eksteriør** | | | | | | | | |
| Slepekroker – foran og bak | ● | ● | ● | ● | ● | ● | ● | ● |
| Avtagbart tilhengerfeste | ❍ | ● | ❍ | ❍ | ❍ | ● | ❍ | ❍ |
| **Lasterom** | | | | | | | | |
| Surrekroker i lasterommet | ● | ● | ● | ● | ● | ● | ● | ● |
| Skillevegg i stål i full bredde med vindu | ● | ● | ● | ● | ● | ● | ● | ● |
| Skillevegg i stål i full bredde med gjennom-lasteluke og vindu (ikke tilgjengelig med enkelt passasjersete) | ❍ | ❍ | ❍ | ❍ | ❍ | ❍ | ❍ | ❍ |

● = Standard, ❍ = Ekstrautstyr, mot tillegg i prisen, **L1** = Kort akselavstand, **L2** = Lang akselavstand.

## SVO-ekstrautstyr

| | L1 | | | | L2 | | | |
|---|---|---|---|---|---|---|---|---|
| | Trend | Proff+ | Sport | Active | Trend | Proff+ | Sport | Active |
| **Lakk** | | | | | | | | |
| Spesiallakk, 50 farger tilgjengelig, rådfør deg med forhandler for detaljer (med endekapper på bakre støtfanger i materialfarge og fremre støtfanger i materialfarge) | ❍ | – | – | – | ❍ | – | – | – |

❍ = Ekstrautstyr, mot tillegg i prisen. **L1** = Kort akselavstand, **L2** = Lang akselavstand.

# 5

## EIERSKAP

Med en rekke finansieringsalternativer tilpasset virksomheten din er det enkelt å komme i gang med ditt neste Ford-kjøretøy.

### Bygg bilen din

Design og personaliser kjøretøyet ditt på nettet. Gå til Ford-nettstedet, velg modell og velg så motor, karosserifarge og ekstrautstyr. Du kan se den anbefalte prisen og sende din personlige konfigurasjon til en forhandler av kommersielle Ford-kjøretøy om du ønsker det.

**www.ford.no**

### Finn en forhandler og spør om en prøvekjøring

Du kan søke etter en forhandler av kommersielle Ford-kjøretøy på Fords nettsted, enten ved å søke etter sted eller forhandlernavn, og bestille en prøvekjøring via nettet. Fyll bare ut kontaktopplysningene dine, så vil den valgte forhandleren ta kontakt med deg for å avtale en passende tid.

**https://www.ford.no/kjoepe/neste-steg/bestill-proevekjoering**

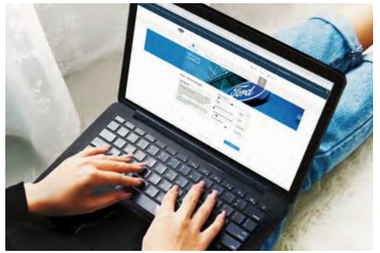

### Varebilfinansiering

Din lokale Ford-forhandler kan tilby enkel og lettfattelig rådgivning vedrørende forskjellige former for finansiering. De kan hjelpe deg med å fylle ut en søknad og få en avgjørelse, vanligvis innen 15 minutter. Ford Credit tilbyr finansieringsløsninger for både privatpersoner og næringsdrivende. For mer informasjon se www.ford.no og klikk på linken "Finansiere"

### FordPass Pro

Administrer opptil fem firmakjøretøy og få tilgang til verktøy som hjelper deg med å holde dem trygge og effektive. Slik at du kan fokusere på arbeidet.

FordPass Pro er designet for de nye kommersielle kjøretøyene som leveres med FordPass Connect. Vårt innebygde modem gir deg problemfri forbindelse til kjøretøyene dine, uansett hvor du er. Du får alle funksjonene du trenger for å opprettholde driften.

**FordPass Pro** er tilgjengelig i utvalgte markeder. Kontakt din Ford-forhandler for detaljer.

Last ned FordPass Pro fra App Store eller finn det hos Google Play.

## Varebilfinansiering i Ford Credit

Når det kommer til finansiering av ditt Ford nyttekjøretøy så betyr vår størrelse og ekspertise at vi har en unik mulighet til å tilby deg et bredt utvalg av finansieringsprodukter.

Vårt finansieringsselskap, Ford Credit, tilbyr finansieringsløsninger for nyttekjøretøykunder eneten du ønsker å låne eller lease din nye Ford.

## Ford Service +

Rådfør deg med ditt Ford Transit Senter for å tegne en Service og vedlikeholdsavtale som i tillegg til all Rutineservice også inkluderer vedlikehold for de viktigste Slitedelene.

En smart oppgradering som gir forutsigbare driftskostnader.

# GÅ TIL WWW.FORD.NO FOR MER INFORMASJON OM TRANSIT-FAMILIEN

**Illustrasjoner, beskrivelser og spesifikasjoner.** Denne brosjyren var korrekt da den gikk i trykken. Fords politikk innebærer imidlertid kontinuerlig produktutvikling. Vi forbeholder oss når som helst retten til å endre spesifikasjoner, farger og priser på modeller og utstyr illustrert og beskrevet i denne trykksaken. For oppdatert informasjon anbefaler vi at du rådfører deg med din Ford-forhandler. **Ekstrautstyr**. Hvis utstyr i denne brosjyren beskrives som 'Ekstrautstyr' eller 'Utstyrspakke', etc., kan du gå ut fra at dette innebærer ekstra kostnader utover grunnmodellen, med mindre det spesifikt er opplyst noe annet. Alle modeller og fargekombinasjoner er med forbehold om tilgjengelighet. **Merk:** Noen av bildene i denne brosjyren viser preproduksjonsmodeller eller er datagenererte, og utforming/utstyr på endelig versjon kan avvike på forskjellige måter. I tillegg kan enkelte elementer som vises på bildene være ekstrautstyr. **Merk:** Denne brosjyren inneholder både originalt Ford-tilbehør så vel som en rekke produkter fra våre leverandører. Montering av tilbehør kan påvirke drivstofforbruket for din bil. ✦ Omhyggelig utvalgte tilbehørsartikler som er merket med våre leverandørers varemerker, omfattes ikke av Fords garantier, men dekkes isteden av våre leverandørers egne garantier. Din Ford-forhandler kan gi detaljer om dette. **Merk:** Eier av Bluetooth® varemerke og logo er Bluetooth SIG, Inc., og all bruk av disse merkene av Ford Motor Company er under lisens. iPod varemerke og logo tilhører Apple Inc. Andre varemerker og handelsmerker tilhører sine respektive eiere. **Merk:** Visse systemer for førerstøtte og sikkerhet som beskrives i denne brosjyren virker ved hjelp av sensorer. Ytelsene til slike sensorer kan påvirkes av visse værforhold eller miljømessige tilstander.

**Ford Assistance på livstid**

Hos Ford får du bilassistanse på livstid i Norge og Europa, uansett alder og antall kilometer på bilen. Alt du trenger å gjøre er å følge anbefalt service- og vedlikeholdsprogram hos et autorisert Ford-verksted. Ring 800 56 105 ved behov for assistanse.

**Ford Kundeservice**

Kontakt gjerne Ford Kundeservice dersom du ikke finner svar på spørsmålet ditt på www.ford.no eller hos en forhandler.

Ford Kundeservice er tilgjengelig på telefon 66 99 72 27.

**FORD CREDIT**

Din lokale Ford-forhandler kan tilby enkel og lettfattelig rådgivning vedrørende forskjellige former for finansiering. For flere detaljer besøk www.fordcredit.no. Ford Credit finansiering leveres av Santander Consumer Bank, Strandveien 18, 1325 Lysaker tlf: 21 08 30 00.

Published by Ford Motor Company Limited, Laindon, Essex, England.
Registered in England No. 235446.

FoE M60E
0722/NOR no

July 2022

© Ford Motor Company Limited.

MY 2023.25 NOR no

INTERNATIONAL engine POWERTRAIN of the year awards 2019
Presented by engine - powertrain technology international magazine
Sub 150 PS
Ford 1.0 litre EcoBoost